ARW 65 CON MOTOR DIÉSEL YANMAR

RODILLO COMPACTADOR MANUAL

El ARW 65 con motor diésel YANMAR ofrece 2 capacidades en 1 que ayuda a limitar la inversión en la máquina.

La configuración de alta amplitud provee un rodillo compactador manual que funciona como si estuviera hecho a medida para trabajar en suelos y áridos. Mediante un interruptor, el operador puede ajustar la configuración de baja amplitud y tener un rodillo compactador que se ajusta perfectamente al asfalto y los materiales bituminosos. El ARW 65 presenta raspadores y un tanque de agua de 60 litros con sistema de riego para garantizar que la máquina esté lista para

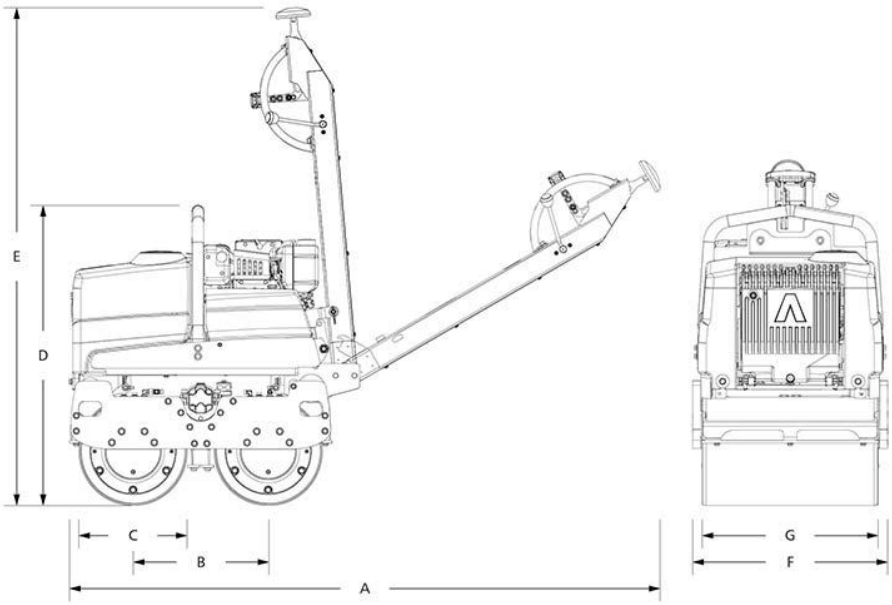

	ARW 65 (Yanmar)	
Pesos y dimensiones	Métrico	EE. UU.
Peso de servicio CECE	712 kg	1569 lb
Máquina de peso neto estándar	679 kg	1496 lb
A = Largo de la máquina	2288 mm	90,1 in
B = Ancho del eje del tambor	500 mm	19,7 in
C = Diámetro del tambor	400 mm	15,7 in
D = Alto de la máquina	1110 mm	43,7 in
E = Altura de transporte	1835 mm	72,2 in
F= Ancho de la máquina	720 mm	28,3 in
G = Ancho del tambor	650 mm	25,6 in
Motor		
Motor	Yanmar L100N	Yanmar L100N
Combustible	Diésel	Diesel
Salida del motor	8,3 HP / 6,1 kW	8,3 HP / 6,1 kW
a RPM	2600	2600

POPULAR ES

AMMANN MENU

Fuerza centrífuga máxima	13/18 kN	2,9 / 4 lbf
Presión lineal	5 kg/cm	28 lb/in

REGRESAR A TODOS

OBTENGA UN PRESUPUESTO

COMPARE MODELOS

ENCUENTRE UN DISTRIBUIDOR / AGENTE

ENLACES Y DESCARGAS

SERVICIOS DE ATENCIÓN PARA MÁQUINAS

TECNOLOGÍA

DESCRIPCIÓN GENERAL DE LA FAMILIA DE PRODUCTOS

CONTÁCTESE CON AMMANN AHORA MISMO

Nuestro equipo está listo para ofrecerle las respuestas y el soporte que necesita.

ENCUENTRE UN DISTRIBUIDOR / AGENTE

ENVÍENOS UN MENSAJE

PAVIMENTADORAS

SERVICIO

SERVICIO DE ATENCIÓN PARA PLANTAS

SERVICIO DE ATENCIÓN PARA MÁQUINAS

FINANZAS AMMANN

TECNOLOGÍA

PLANTAS DE PAVIMENTACIÓN TECNOLOGÍA

CONSTRUCCIÓN DE CARRETERAS

RECICLADO

ASFALTO DE TEMPERATURA BAJA

ACERCA DE AMMANN

NOTICIAS, PRENSA Y MEDIOS

TRABAJAR EN AMMANN

CONTACTO

ESPECTÁCULOS Y EVENTOS

AMMANN GROUP

Copyright ©2016
All Rights Reserved.

MAPA DEL SITIO

PROTECCIÓN DE DATOS